MYSiLO®

GRAIN STORAGE SYSTEMS

Норин

www.mysilo.com

MYSiLO®

TAHIL DEPOLAMA SİSTEMLERİ
GRAIN STORAGE SYSTEMS

Mysilo Tahıl Depolama Sistemleri
San. ve Tic. Ltd. Şti.
Organize Sanayi Bölgesi, 1. Cadde,
No: 52/B Aksaray/TÜRKİYE
Tel : +90 382 266 2245
Faks: +90 382 266 2252
www.mysilo.com

www.twitter.com/my_Silo
www.facebook.com/mysilotr
www.youtube.com/MySiloTR
www.mysilo.tumblr.com

URS is a member of Registrar of Standards (Holdings) Ltd.
URS is a member of Registrar of Standards (Holdings) Ltd.
URS is a member of Registrar of Standards (Holdings) Ltd.

MYSiLO®

GRAIN STORAGE SYSTEMS

Приводной корпус нории

Нория обеспечивает вертикальную транспортировку зерна , нории производятся в зависимости от небходимости производительностью от 25 т/ч и до 1200 т/ч из оцинковангной стали , все комплектующии монтируются на болтовом соединении.Данный вид конструкции обеспечивает быстрый монтаж оборудования и легкое техническое обслуживание .Детали привода нории несущии нагрузку имею крепкую конструкцию,производятся в зависимости от от модели нории из оцинкованной стали толщиной 3-4 мм.Модели и размеры норий начиная от 31А модель 290 мм (11,4 inch) и до 1220Е3 модель 1810мм (71,3 inch) производятся стандартно.В комплекте приводного корпуса нории стандартно используются люк для обеспечения тех. обслуживания и люк для очистки нории(на выбор клиента изготавливаются из решетки) обеспечивающии практичность и простоту при использовании нории, головка нории покрывается полиэтиленовым покрытием толщиной 5 мм в местах ,где головка нории больше всего подвергается изнашиванию из-за постояного соприкосновению с продуктом.Головка приводного корпуса нории благодоря своей разборной конструкции (разбирается на 3 части) ,а также легко разбираемых втулок обеспечивает простоту технического обслуживания. В рамках обеспечения безопасности и обогощения состава головки приводного корпуса нории на выбор клиента предлагается взрыворазрядная труба (в составы входит переключатель), датчик подпора ленты,датчик контроля скорости, предохранительные крышки для двигателя и муфты.Более подробную информацию по дополнительным опциям и оснощениям вы сможите получить у нашего отдела продаж.

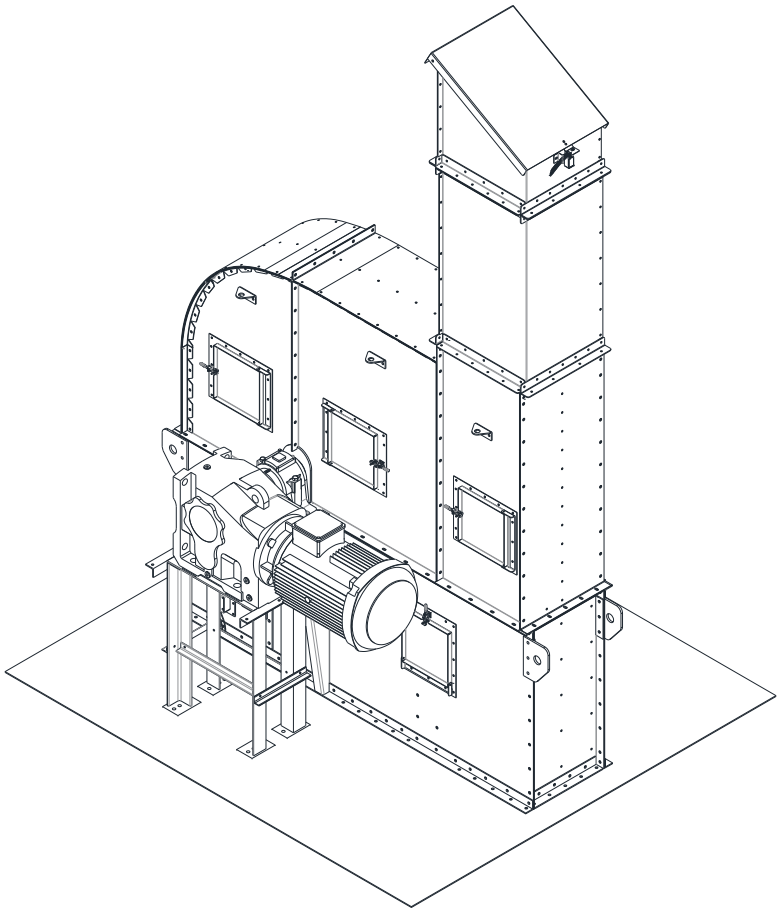

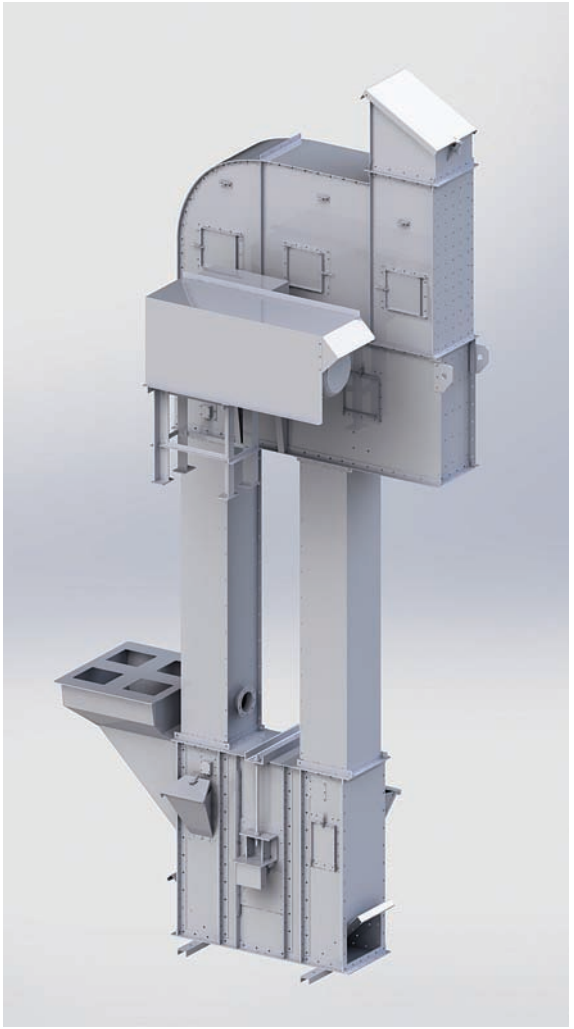

Башмак нории

Башмак нории стандартно состоит из боковых заслонок для очистки, натяжного механизма для регулирования натяжения ленты,люков для тех. обслуживания и очистки.В зависмости от необходимости и по желанию клиента дополнительно предоставляются боковые корманы для возможности безопасной загрузки пересыпонного зерна назад в норию,магниты мотируемые на приемную воронку башмака нории, а так же датчик подпора ленты и датчик контроля скорости.

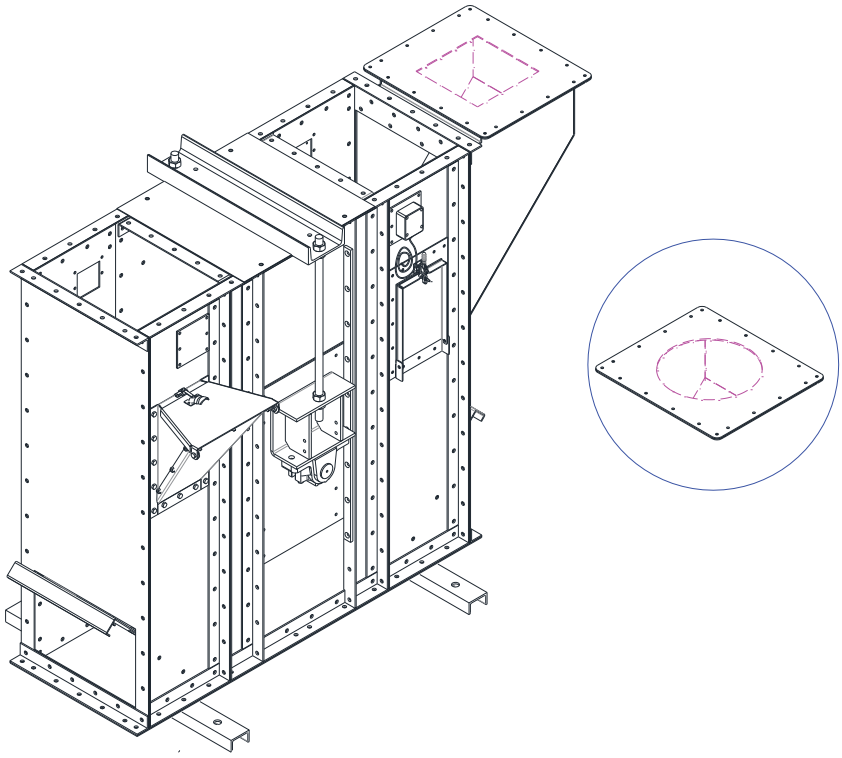

Барабан приводного корпуса нории

Барабан приводного корпуса нории легко обслуживается благодоря тому, что сверху покрыт каучуковыми модулями прикрепленными к барабану на болтах.

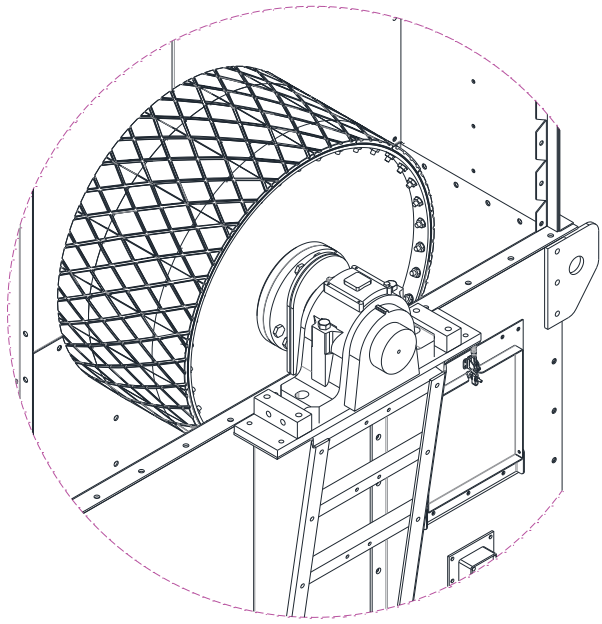

Колоны нории

Колоны нории для стандартных моделей начиная от 31А модели-и до 122Е3 модели стандартно производятся из стальных листов толщиной 1,8 мм-3,5 мм.Колоны имеют длины 3 м-2,4 м-2м-1,2м -1м благодоря токому разнообразию длин колон а так же тому,что соединительный фланцы приварены к колоном достигается точность при монтаже .Соединительные детали используемые для соединения колон между собой образуют крепкую структуру выравнивая колоны в один ряд.Обеспечивается легкость при монтировании и демонтировании колон благодоря болтовому соединению колон.

Предназначенные за наблюдением потока зерна стандартные колоны с люками ,а так же колоны имеющии модульную структуру состаящую и 3-х частей ,легко разбираются и обеспечивают легкий доступ к ковшам.Для колон нории на выбор клиента предлагаются взрыворазрядные трубы (со всторенным переключателем) и вводы для аспирационной системы.

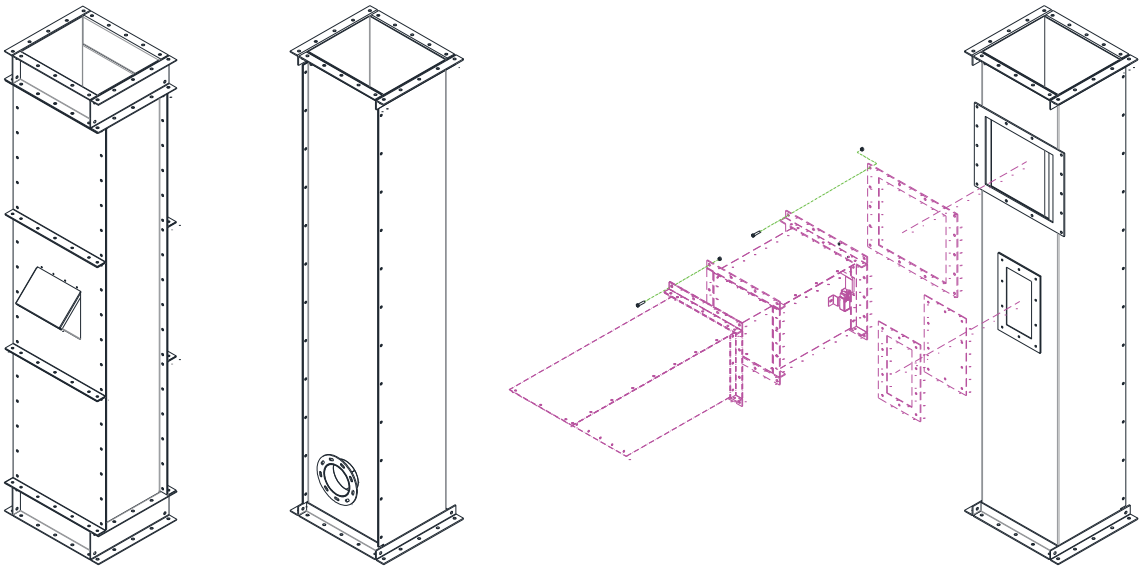

MY SiLO®

Соединительные детали ленты

Ленты используемые внутри нории имеют высокопрочную структуру, они стойки к изнашиванию и высоким температурам.Стандартные ковши изготовливаюстя из высококонцентрированного полиэтилена.По желению клинта так же возможно использование металлических ковшей.

Наши нории имеют структуру, которая обеспечивает равномерный поток зерна.Общии особенности такие как ; скорость ленты,диаемтр барабана и дизайн входных воронок норий обеспечат надежный и безопасный рабочий процесс .

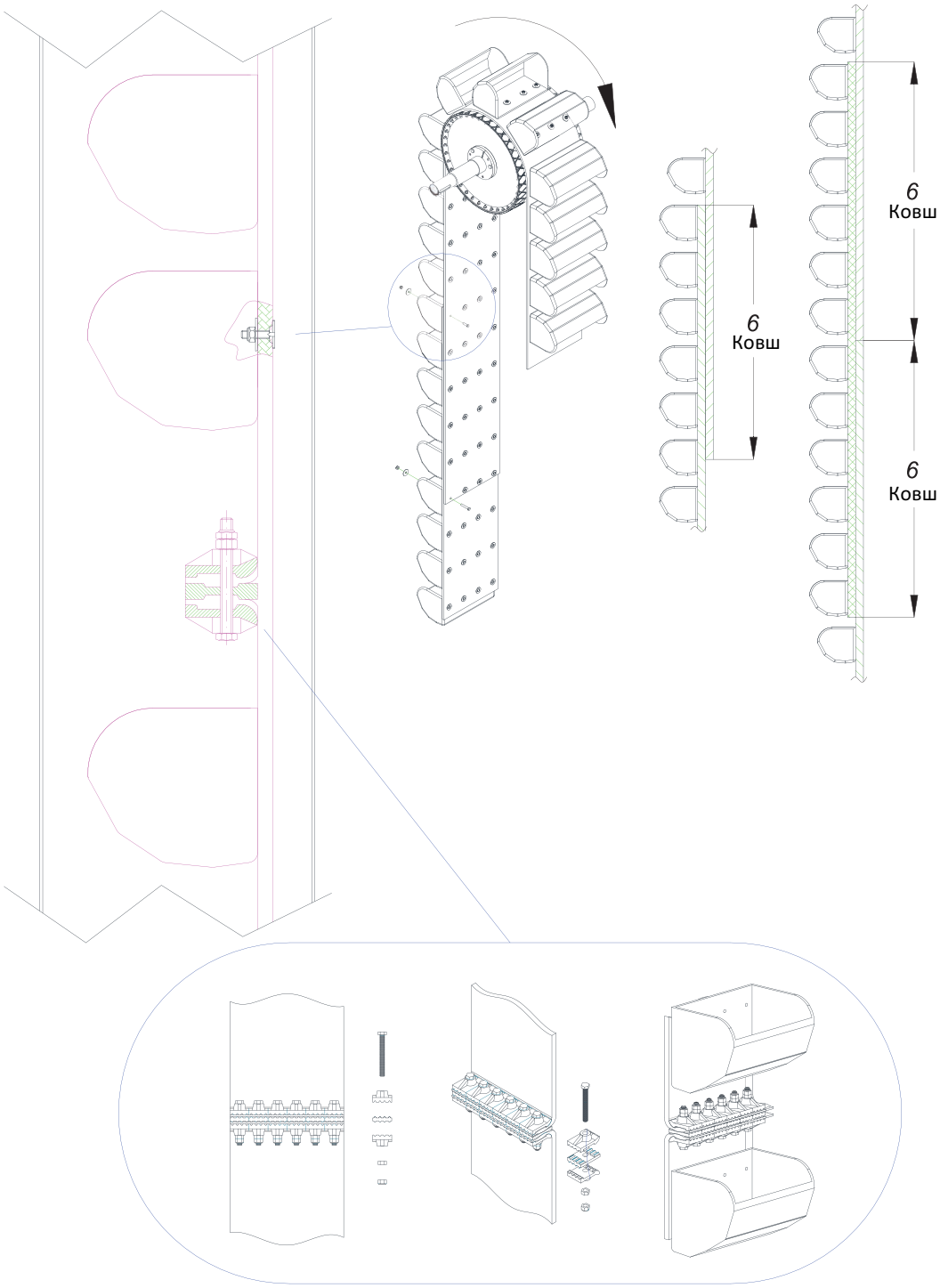

Разновидности Входных Воронок

Начиная от стандартой входной воронки и заканчивая входной воронкой с магнитом (с 1-2-3-4 входами) разнообразные виды входных воронок уменьшают и упрощают запутанную структуру самотечных труб и соединительных самотечных детелей внутри норийной ямы , а так же позволяют обеспечить больше свбодного пространства внутри норийной ямы.По желению клиента производятся входные воронки нории с магнитом.

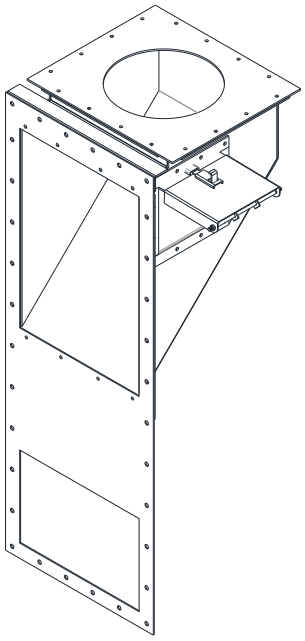

EGH01

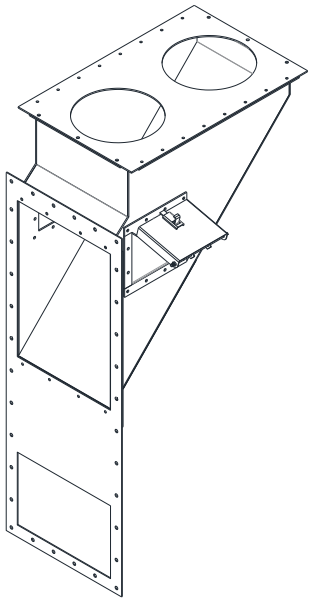

EGH02

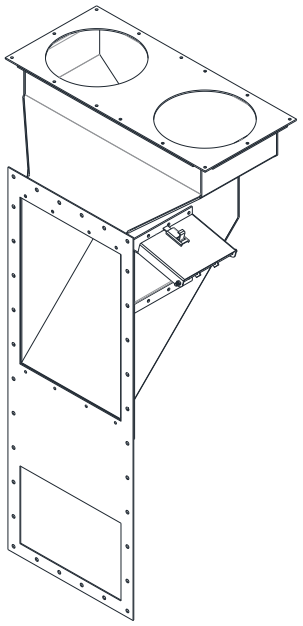

EGH03

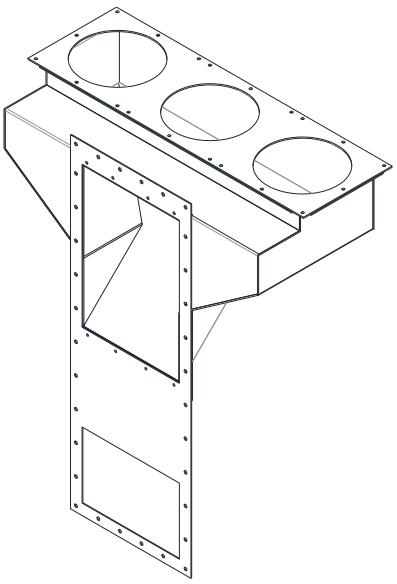

EGH04

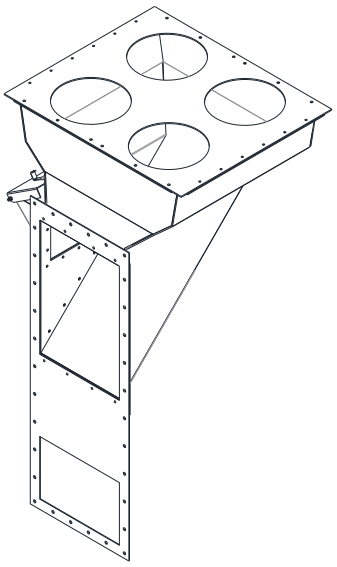

EGH05

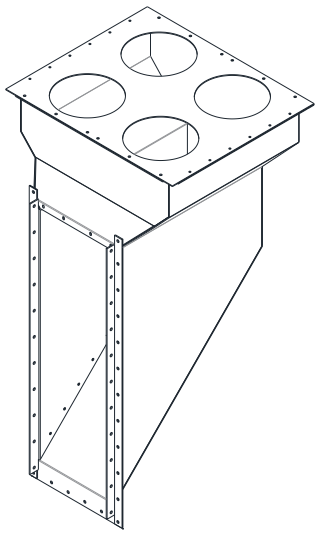

EGH06

Сервисная Платформа-Платформа Распределителя-Платформа Отдыха

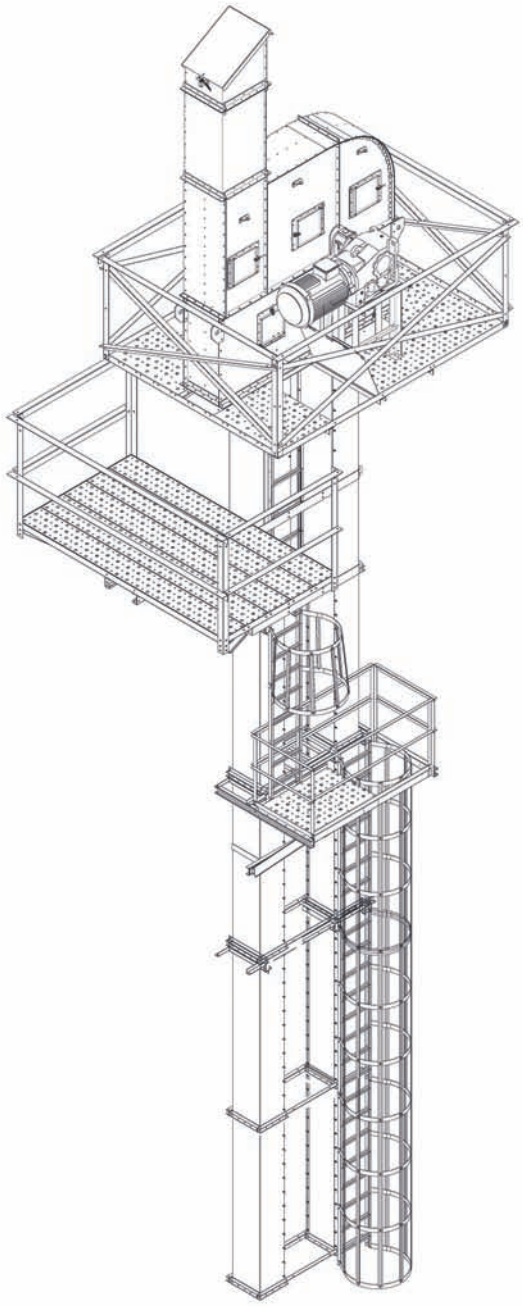

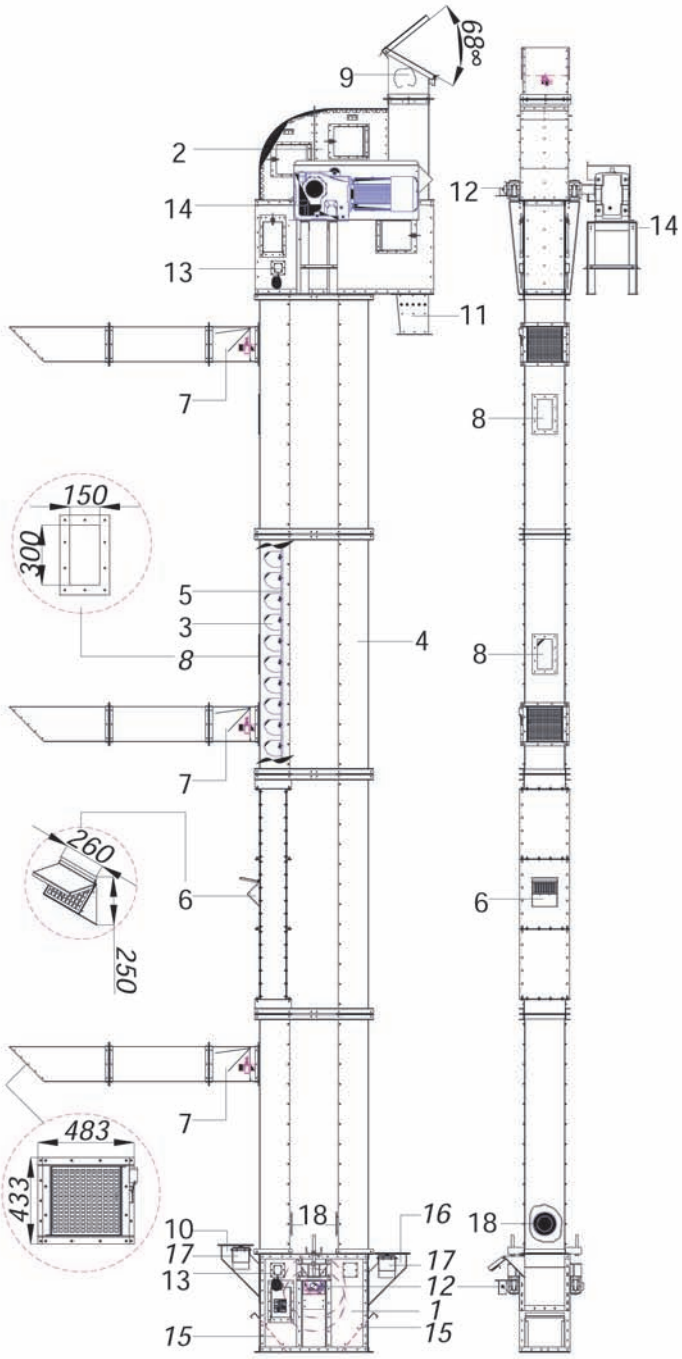

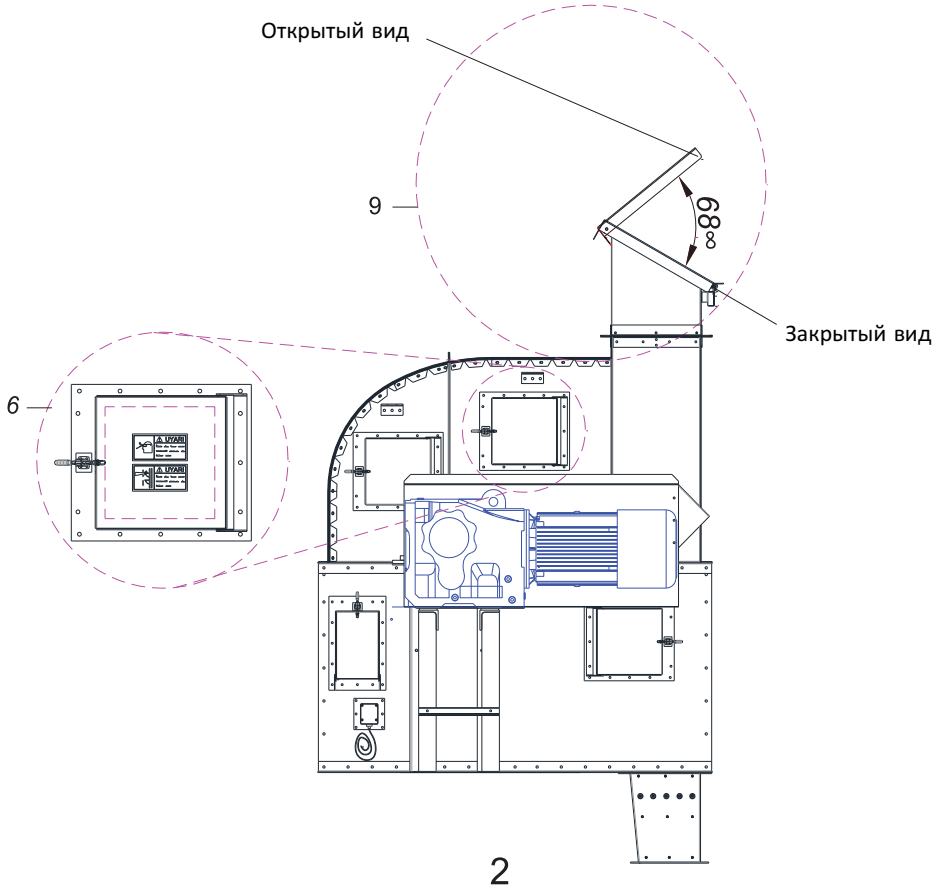

2

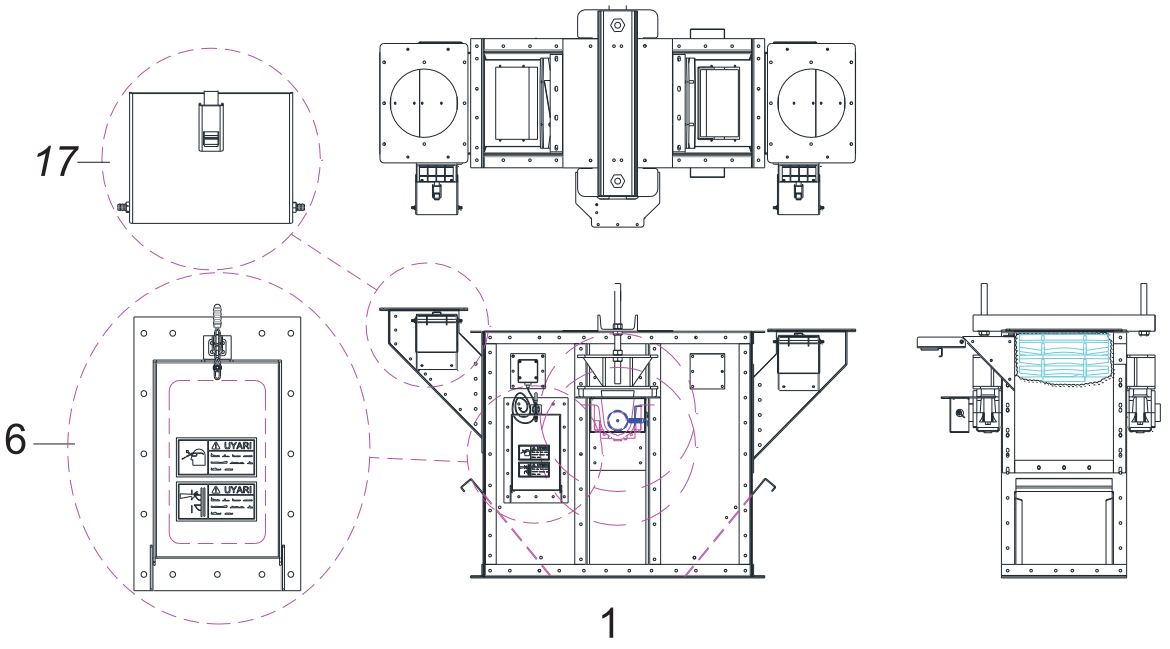

1

MYSiLO®
GRAIN STORAGE SYSTEMS

ОПЦИИ И СТАНДАРТЫ

No	Стандарт (*) На выбор(**) Под заказ(***)
1	Башмак Нории *
2	Приводной Корпус Нории*
3	Полиэтиленовый ковш* Металлический Ковш**
4	Колона Нории* Толщина*
5	Лента Нории *
6	Крышка для обслуживания и контроля*
7	Взрыворазрядная труба и переключатель**
8	Люк для наблюдения*
9	Взрыворазрядная крышка**
10	Входная воронка зерна*- Количество входов**
11	Выпускная воронка зерна**
12	Датчик скорости**
13	Датчик подпора ленты**
14	Мотор Редуктор*-**
15	Люк для очистки*
16	Люк для ручной загрузки**
17	Боковой корман для ручной загрузки **
18	Вход для аспирационной системы**

Таблица подбора норий по производительности									
Нория	Мин. Производительность		Скорость ленты		Обороты барабана		Ковш нории		
			Мин.	Макс.	Мин.	Макс.	Модель ковша	Расстояние	Расстояние
Модель	(m3/s)	(BPH)	(m/sn)	(m/sn)	(d/dk)	(d/dk)	(mm-inch)	(mm)	(inch)
31A-25	33	923	2,09	2,21	126,9	134,5	(160x140)-(6x51/2)	160	6,3
53B-50	65	1845	1,93	2,02	69,6	72,7	(30x160)-(9x6)	200	7,9
63C-100	130	3690	2,92	3,06	88,6	92,6	(280x160)-(11x6)	210	8,3
79D-150	195	5535	2,95	3,06	71,3	74	(300x215)-(12x8)	280	11
97D-200	260	7380	3,62	3,76	71,3	74	(300x215)-(12x8)	280	11
107F-300	390	11070	3,23	3,65	57,7	65,1	(400x215)-(16x8)	255	10
122E-400	520	14760	3,69	4,16	57,7	65,1	(500x215)-(20x8)	270	10,6
107F2-500	650	18450	3,23	3,65	57,7	65,1	2 *(400x215)-(16x8)	300	11,8
122F2-600	780	22141	3,69	4,16	57,7	65,1	2 *(400x215)-(16x8)	300	11,8
122F2-700	910	25831	3,69	4,16	57,7	65,1	2*(400x215)-(16x8)	250	9,8
122E2-800	1040	29521	3,69	4,16	57,7	65,1	2*(500x215)-(20x8)	275	10,8
122E2-900	1170	33211	3,69	4,16	57,7	65,1	2*(500x215)-(20x8)	255	10
122F3-1000	1300	36901	3,69	3,79	57,7	59,3	3*(400x215)-(16x8)	255	10
122E3-1200	1560	44281	3,69	3,79	57,7	59,3	3*(500x215)-(20x8)	255	10

Максимальные и минимальные величны указанные в таблице подбора норий по производительности регулируются спомощью изменения скорости оборота редуктора .Эта особенность не является стандартной,данная особенность привидена в виде минимальной величины в таблице MYSİLO подбора норий по производительности.MYSİLO остовляет за собой право внесения любых изменений без предупреждения.

Модель Нории	Диаметр Барабана	Размер Колон		Стандартная Толщина Листа (мм)			
				Привод		Башмак	Толщина Колон-мм
(мм)	(мм)			Низ	Верх		Макс.Высота (м)
31A-25	314	670	290	3	2	3,5	1,8(3mt-36mt)
53B-50	530	292	350	3,5	2	3,5	1,8(3-36) / 2,5(37-54)
63C-100	630	267	400	3,5	2	3,5	1,8(3-45) / 2,5(46-54)
79D-150	790	367	450	3,5	2	4	2,5(3-54)
97D-200	970	367	450	3,5	2	4	2,5(3-54)
107F-300	1070	330	550	4	2	4	2,5(3-45) / 3,5(46-54)
122E-400	1220	330	670	4	2	4	2,5(3-38) / 3,5(39-54)
107F2-500	1070	330	990	4	2	4	2,5(3-38) / 3,5(39-54)
122F2-600	1220	330	990	4	2	4	2,5(3-38) / 3,5(39-54)
122F2-700	1220	330	990	4	2	4	2,5(3-38) / 3,5(39-54)
122E2-800	1220	330	1190	4	2	4	3,5(3-54)
122E2-900	1220	330	1190	4	2	4	3,5(3-48)
122F3-1000	1220	330	1500	4	2	4	3,5(3-44)
122E3-1200	1220	330	1810	4	2	4	3,5(3-41)

Model	A	B	C	D	E	F	G	H	J	K	L	M	N	Q	P	R	S	T
KE 31A-2	1090	1540	875	660	810	900	660	670	***	***	296	900	168	168	405	168	168	290
KE 53B-3	1600	1950	1350	600	980	1030	940	1030	292	445	350	1200	219	219	405	219	219	450
KE 63C-10	1750	2400	1460	940	980	1025	945	1084	267	550	400	1400	273	273	405	273	273	450
KE 79D-15	2250	2900	1750	1150	1500	1450	1200	1420	367	686	450	1600	323	323	405	323	323	500
KE 97D-20	2500	3300	2100	1200	1500	1450	1200	1620	367	886	450	1600	323	323	405	323	323	500
KE 107F-30	2750	3600	2070	1530	1830	1700	1400	1675	330	1015	550	2100	406	406	405	406	406	600
KE 107F2-50	2800	3700	2170	1530	1830	1700	1400	1675	330	1015	990	4100	457	457	405	457	457	700
KE 122E-40	2850	3700	2170	1530	1830	1700	1400	1830	330	1165	670	2250	457	457	405	457	457	600
KE 122F2-60	2850	3700	2170	1530	1830	1700	1400	1830	330	1165	990	4200	508	508	405	508	508	700
KE 122F2-70	2850	3700	2170	1530	1830	1700	1400	1830	330	1165	990	4300	508	508	405	508	508	700
KE 122E2-80	2850	3700	2170	1530	1830	1700	1400	1830	330	1165	1190	4300	609	609	405	609	609	700
KE 122E2-90	2850	3700	2170	1530	1830	1700	1400	1830	330	1165	1190	4300	609	609	405	609	609	700
KE 122F3-100	2850	3700	2170	1530	1830	1700	1400	1830	330	1165	1500	4300	609	609	405	609	609	700
KE 122E3-120	2850	3700	2170	1530	1830	1700	1400	1830	330	1165	1810	4300	609	609	405	609	609	700

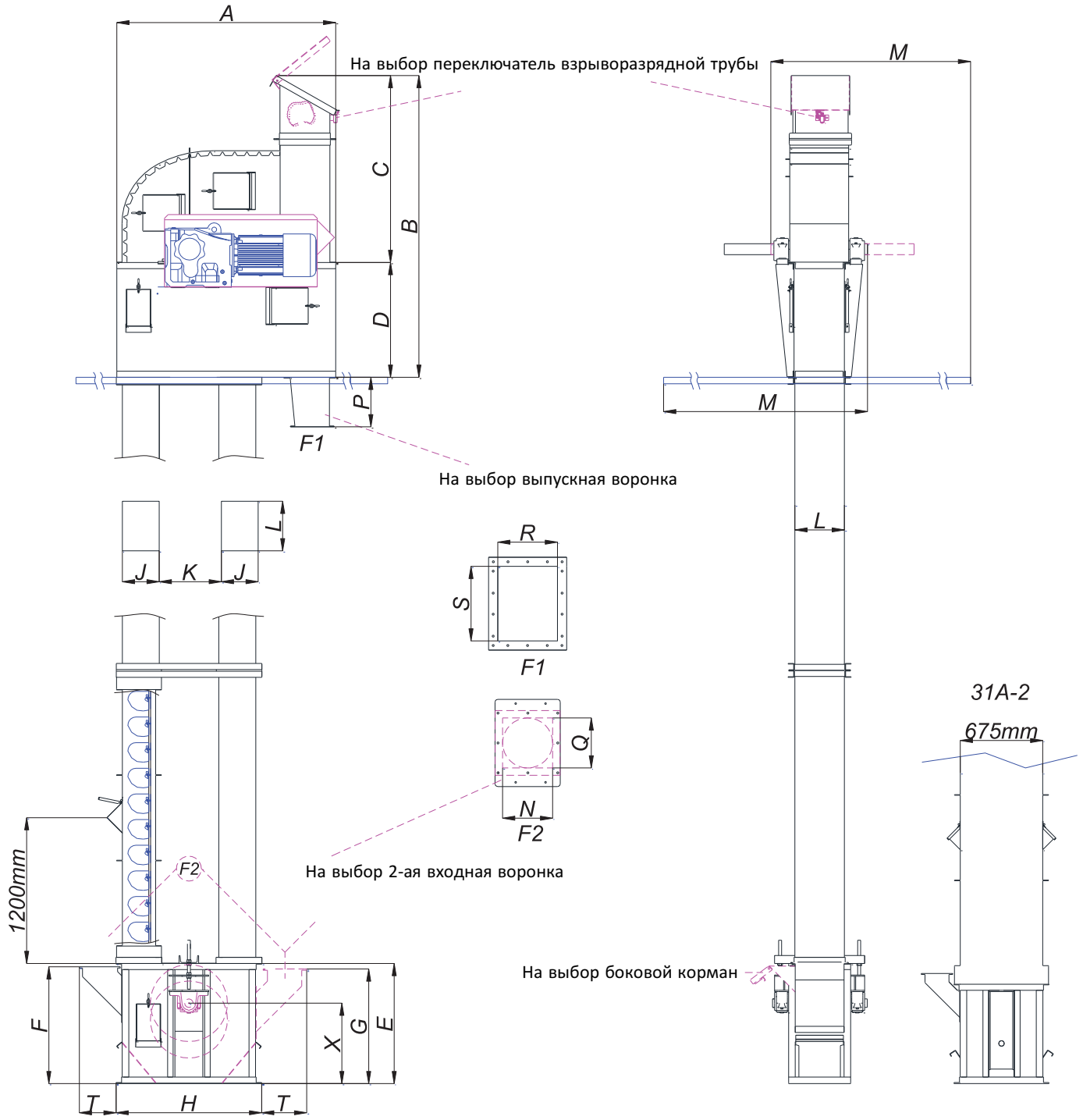
A
На выбор переключатель взрыворазрядной трубы
M
C
B
D
P
F1
M
На выбор выпускная воронка
L
J
K
J
L
R
S
F1
31A-2
675mm
Q
N
F2
На выбор 2-ая входная воронка
1200mm
F2
На выбор боковой корман
F
X
G
E
T
H
T