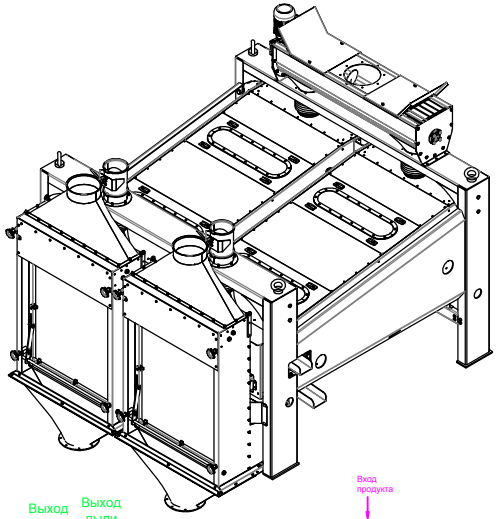

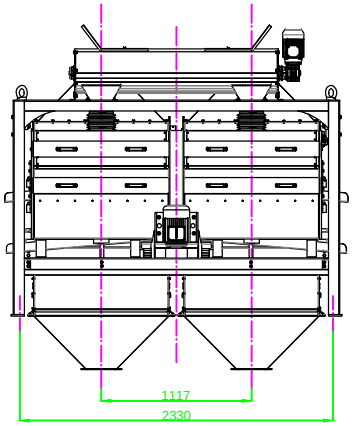
1117
2330

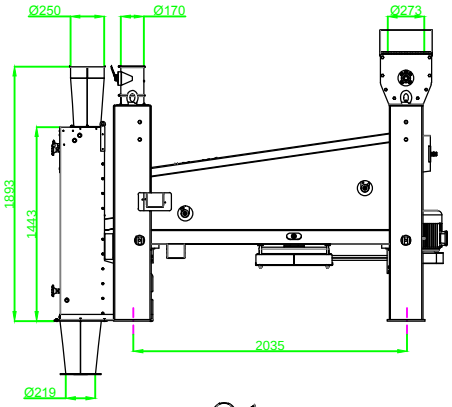
Ø250
Ø170
Ø273
1893
1443
2035
Ø219

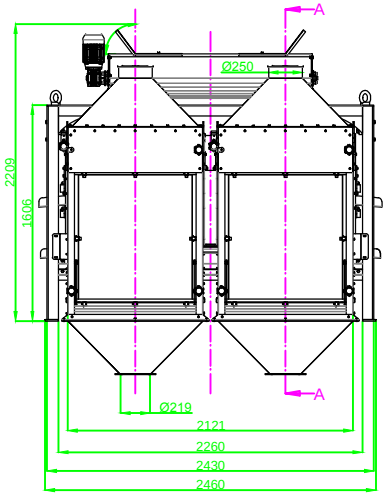
A
Ø250
2209
1606
Ø219
A
2121
2260
2430
2460

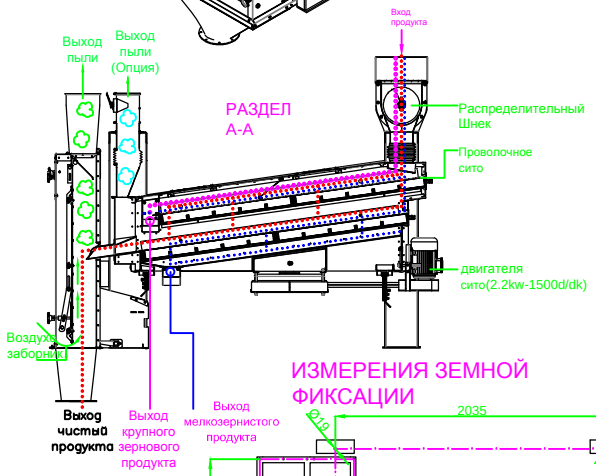
Вход продукта
Выход пыли
Выход пыли (Опция)
РАЗДЕЛ А-А
Распределительный Шнек
Проволочное сито
двигателя сито(2.2kw-1500d/dk)
Воздух заборник
Выход чистый продукта
Выход крупного зернового продукта
Выход мелкозернистого продукта

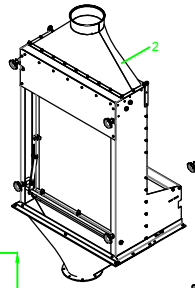
2

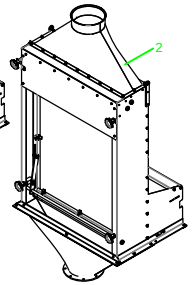
2

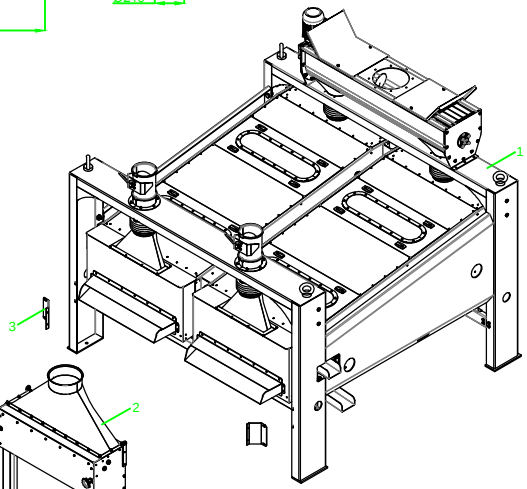
3
1

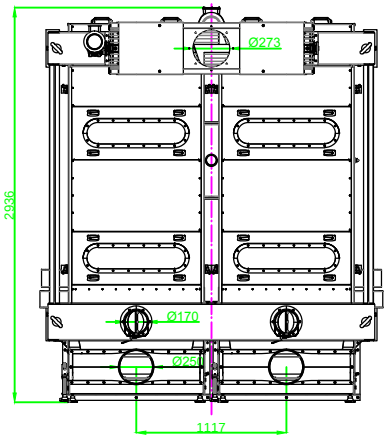
Ø273
2936
Ø170
Ø250
1117

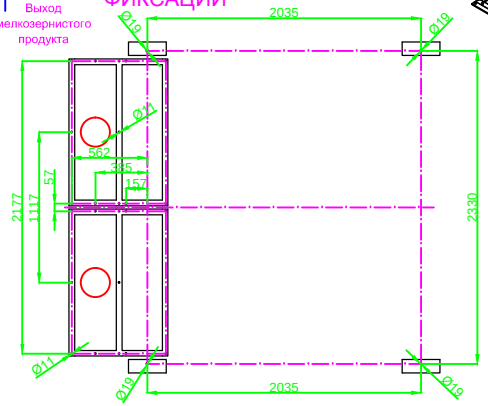
ИЗМЕРЕНИЯ ЗЕМНОЙ ФИКСАЦИИ
2035
Ø19
Ø19
Ø11
562
285
157
57
2177
1117
2330
Ø11
Ø19
Ø19
2035